PLASTITALIA™ S.p.A.
high performance fittings

SCHEDA TECNICA SPECIFICA

Raccordi elettrosaldabili

MANICOTTO ELETTROSALDABILE

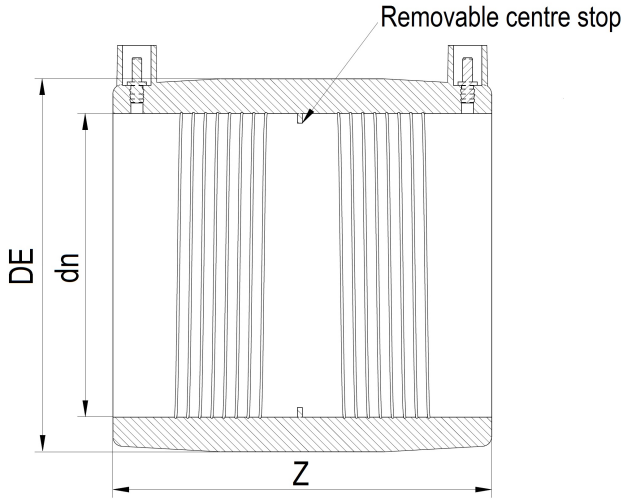

DETTAGLIO PRODOTTO	
CODICE ARTICOLO	MP090B
d_n	90
SDR DI PROGETTO	17

CARATTERISTICHE GEOMETRICHE	
DE [mm]	106
d_n	90
Z [mm]	130
Massa [kg]	0.29

*Le immagini sono a scopo puramente illustrativo e il prodotto potrebbe differire nel colore e/o in alcune sue parti.

PLASTITALIA SPA reserves the right to revise this specification, while maintaining compliance with the requirements of the product without prior notice. Tolerance on diameters and thickness according to the standards unless otherwise specified. Tolerance: ± 5%

Via Ferrara - 98061 - Brolo (ME) - Italy tel. +39 0941 536311 fax +39 0941 561476 info@plastitaliaspa.com
www.plastitaliaspa.com