PLASTITALIA™ S.p.A.
high performance fittings

SCHEDA TECNICA SPECIFICA

Raccordi a codolo

GOMITO 90° CODOLO LUNGO

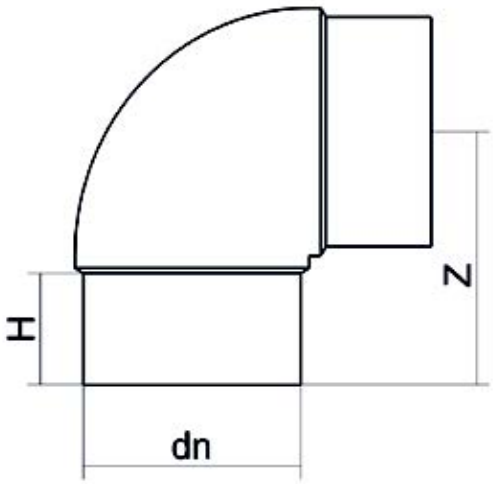

DETTAGLIO PRODOTTO	
CODICE ARTICOLO	G9P250H
d_n	250
SDR DI PROGETTO	7.4

CARATTERISTICHE GEOMETRICHE	
d_n	250
H [mm]	132
Z [mm]	294
Massa [kg]	14.7

*Le immagini sono a scopo puramente illustrativo e il prodotto potrebbe differire nel colore e/o in alcune sue parti.

PLASTITALIA SPA reserves the right to revise this specification, while maintaining compliance with the requirements of the product without prior notice. Tolerance on diameters and thickness according to the standards unless otherwise specified. Tolerance: ± 5%

Via Ferrara - 98061 - Brolo (ME) - Italy tel. +39 0941 536311 fax +39 0941 561476 info@plastitaliaspa.com
www.plastitaliaspa.com